ETS LURO – ZA – 1 ALLEE MANSART – 33470 GUJAN MESTRAS – France – TEL +33 (0)5 56 66 15 34

ENROULEUR ACIER AIR

Référence 84112

SPÉCIFICITÉS DU PRODUIT

Enrouleur automatique industriel grande capacité en acier pour de l'air à 20 bars maximum.

Flexible 20 m en 3/4"
Flexible de liaison de 1,20 m
Dimension : 58 x 33 x 58 cm
Pression maxi de travail: 20 bar Poids : 60 kg

Option :
84801 – support orientable 110°

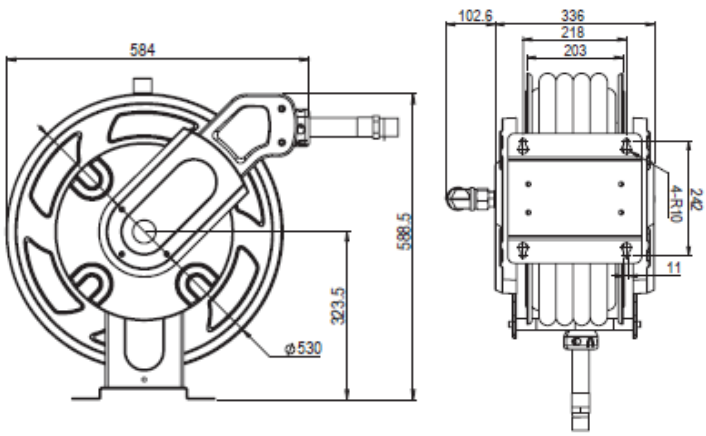

Différenciez-vous, offrez vous la qualité

www.luro.fr

afaq ISO 9001 Qualité AFNOR CERTIFICATION